好評発売中

最安値 ※当社比

太陽電池取付金具

アルミ製

マルチグリップ

特許出願中、意匠登録出願中

性能 UP

コスト・重量 DOWN

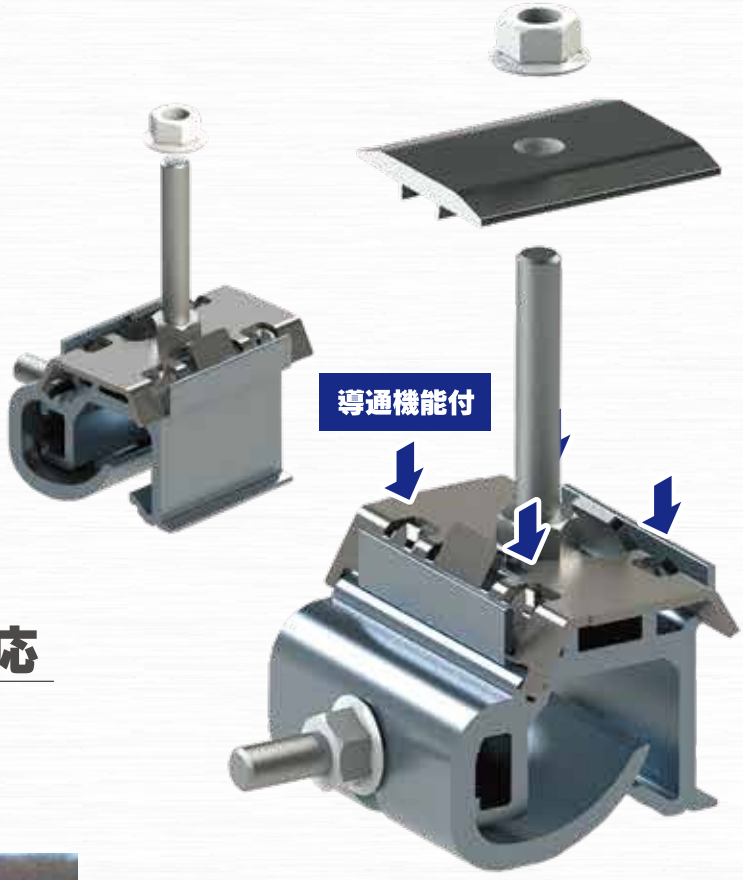

- ☑ 様々なハゼ折板屋根に対応
- ☑ アース線なしで簡略化!!
  導通機能付

工場・商業施設などの
自家消費案件に
最適!

納期・ご予算　ご相談ください！

株式会社カナメ

◇本　　社
栃木県宇都宮市平出工業団地 38-52
TEL.028-663-6300 FAX.028-660-3858

太陽電池取付金具 アルミ製 マルチグリップ

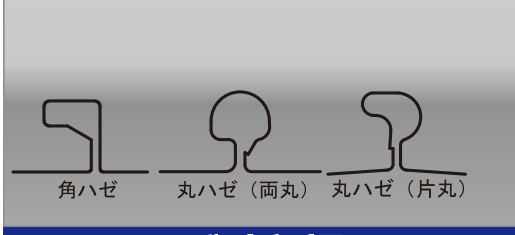

ハゼ折板用

対応ハゼ形状

角ハゼ折板

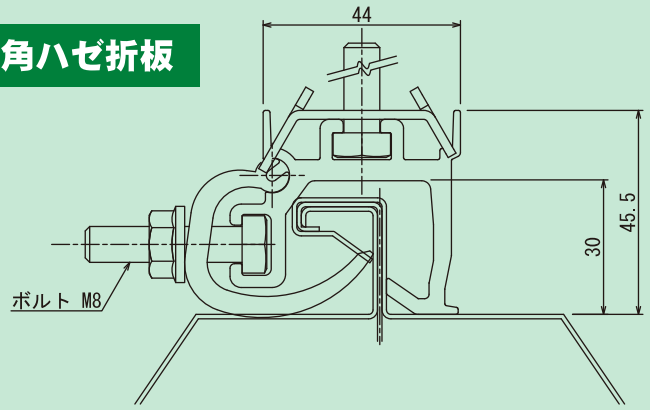

片丸ハゼ折板

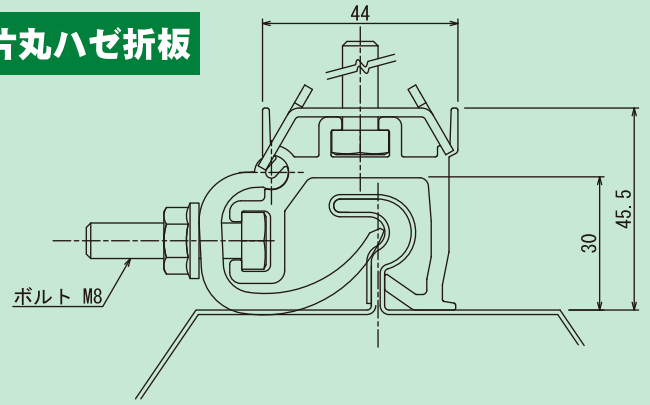

両丸ハゼ折板

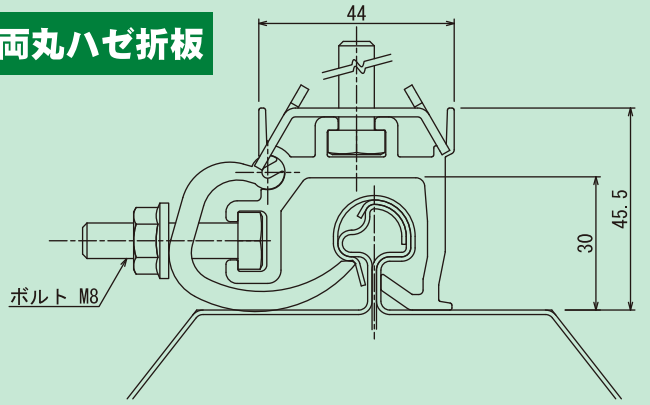

モジュール設置目安表

●地表面粗度区分「Ⅱ」の設置目安　例）　モジュール面積：　1.7　㎡以下　モジュール質量：　22　kg

Ⅱ 建物高さ［m］	建築物所在地の基準風速　Vo　[m/s] 30	32	34	36	38	40	42	44	46
7									
8									
9									
10									
11									
12									
13									
14									
15									
16									
17									
18									
19									
20									
21									
22									
23									
24									
25									
26									
27									
28									
29									
30									

金具片側２点で設置可

金具片側３点で設置可

設置不可

●地表面粗度区分「Ⅲ」の設置目安　例）　モジュール面積：　1.7　㎡以下　モジュール質量：　22　kg

Ⅲ 建物高さ［m］	建築物所在地の基準風速　Vo　[m/s] 30	32	34	36	38	40	42	44	46
7									
8									
9									
10									
11									
12									
13									
14									
15									
16									
17									
18									
19									
20									
21									
22									
23									
24									
25									
26									
27									
28									
29									
30									

金具片側２点で設置可

金具片側３点で設置可

※表中の設置条件以外でも設置可能な場合がございます。
　別途お問い合わせください。
※地表面粗度区分「Ⅰ」の地域には設置できません。
※屋根材の強度については、お客さまにてご確認ください。
※モジュール強度については、モジュールメーカーにご確認ください。

【積雪条件】
・片側２点固定の場合…屋根勾配０．５寸以下　垂直基準積雪量９９ｃｍまで
・片側３点固定の場合…屋根勾配１．０寸以下　垂直基準積雪量９９ｃｍまで
※モジュール、屋根勾配、積雪等条件が異なる場合は別途お問い合わせください。

2019.06